Figure D.1

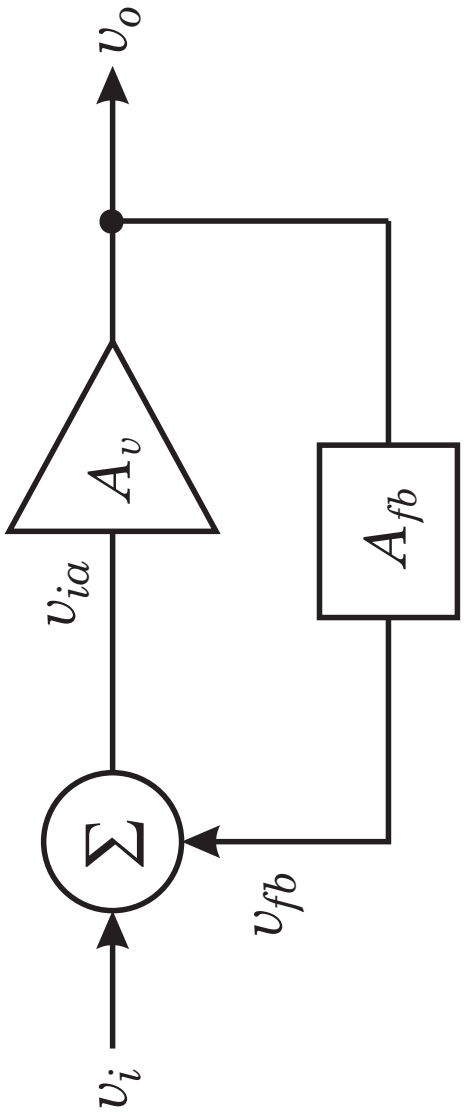

Fig. D.1.

Figure D.2

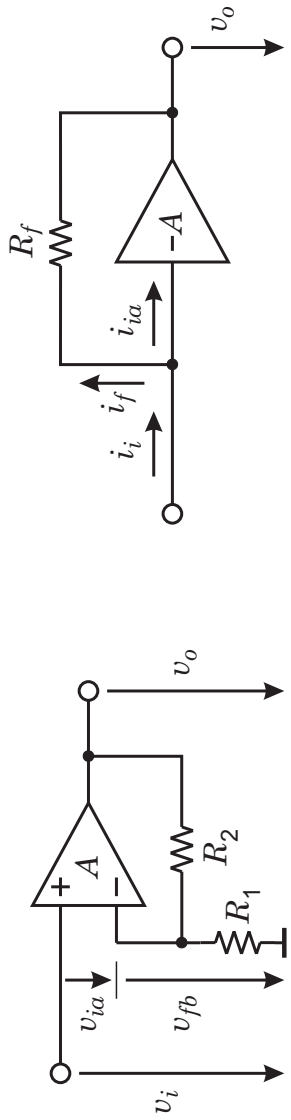

Fig. D.2.

Figure D.3

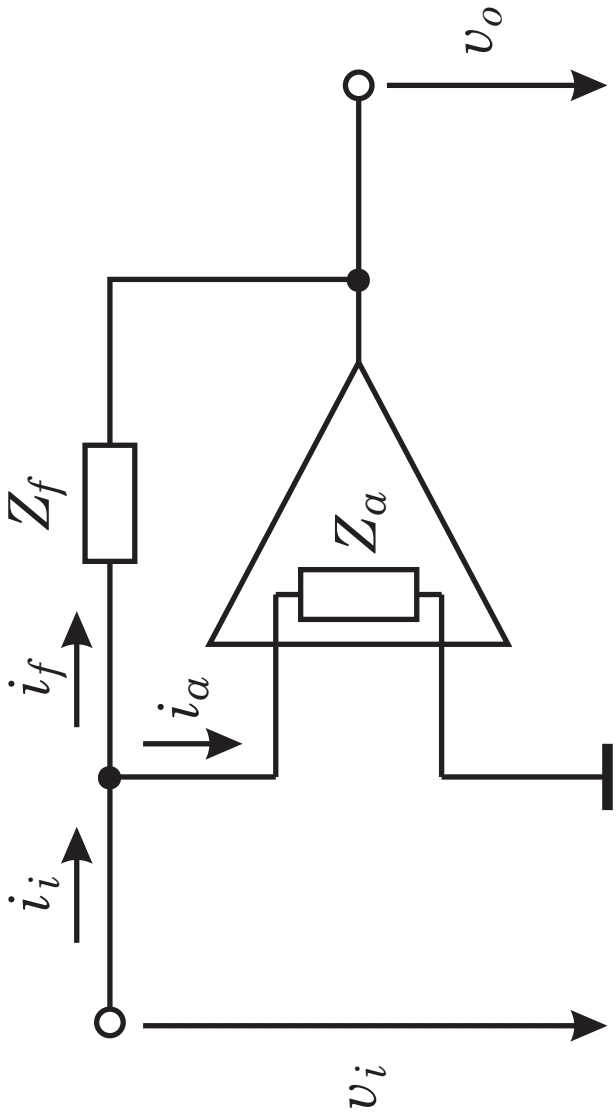

Fig. D.3.

Figure D.4

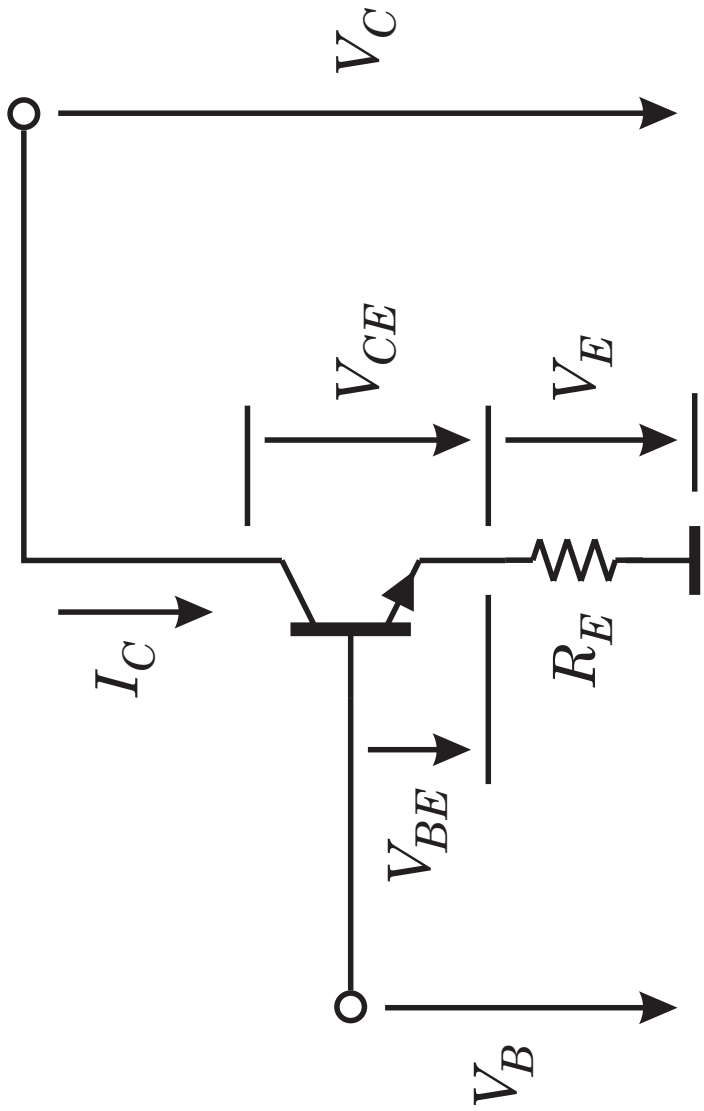

Fig. D.4.

Figure D.5

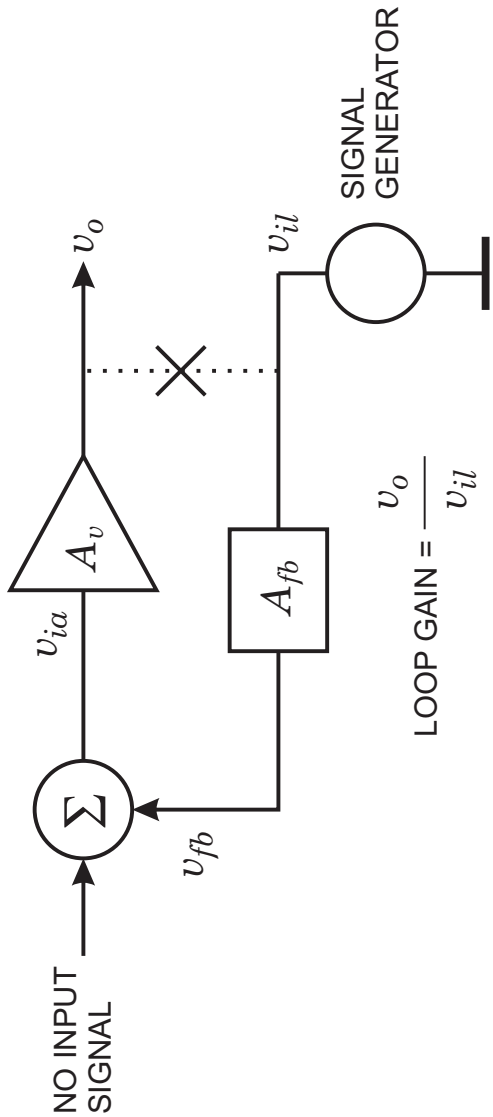

Fig. D.5.

Figure D.6

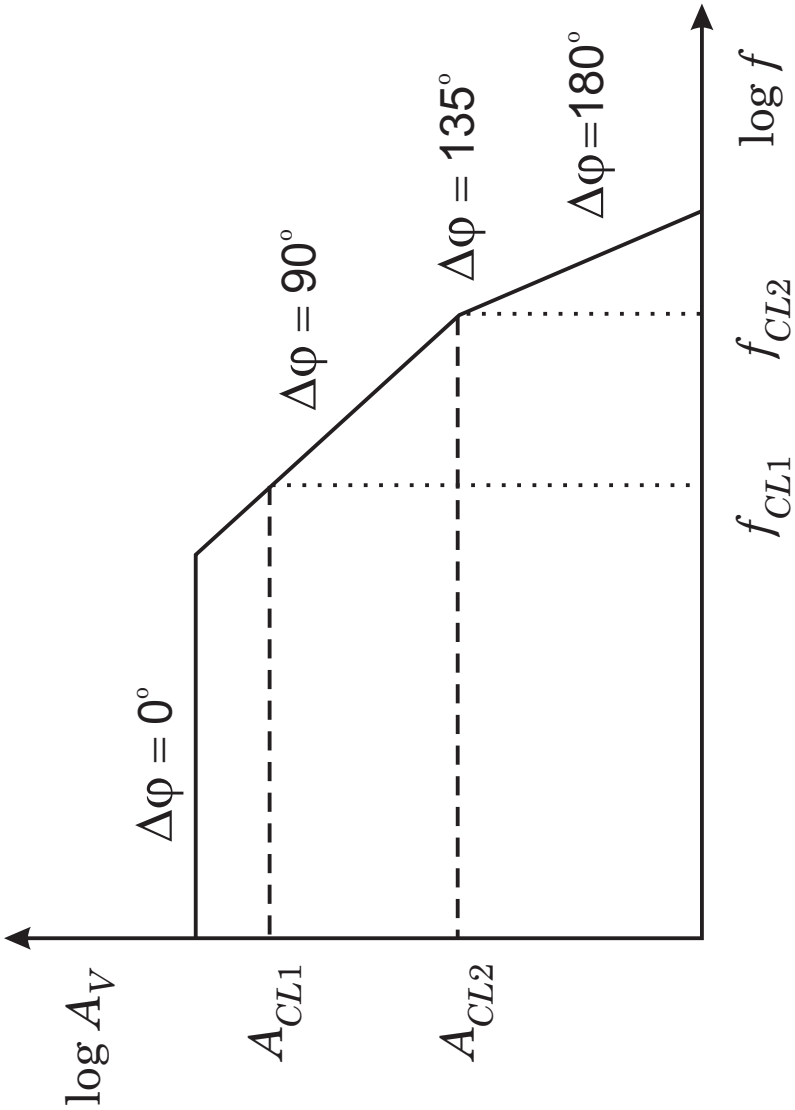

Fig. D.6.

Figure D.7

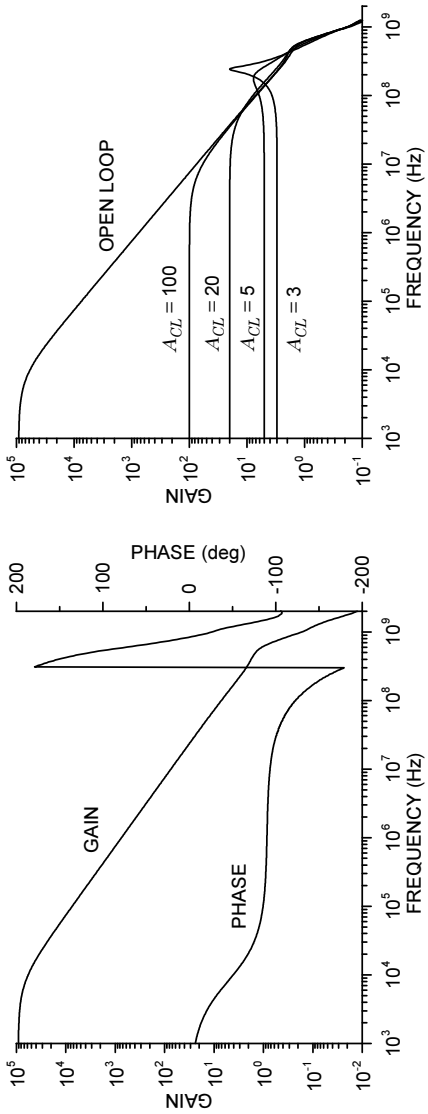

Fig. D.7.

Figure D.8

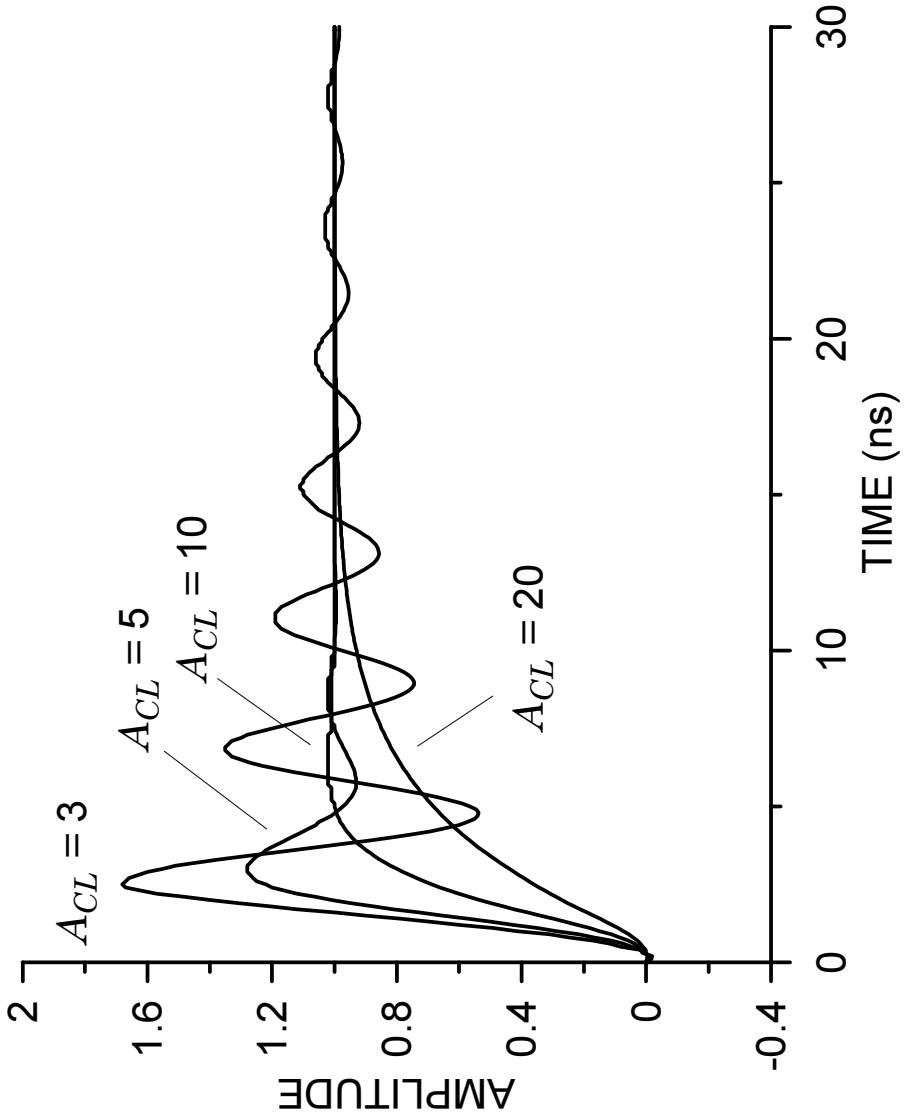

Fig. D.8.

Figure D.9

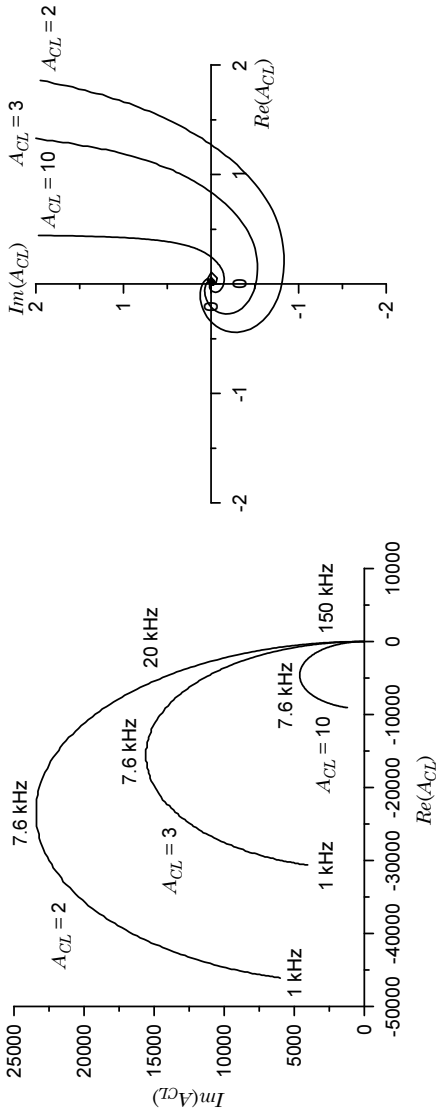

Fig. D.9.