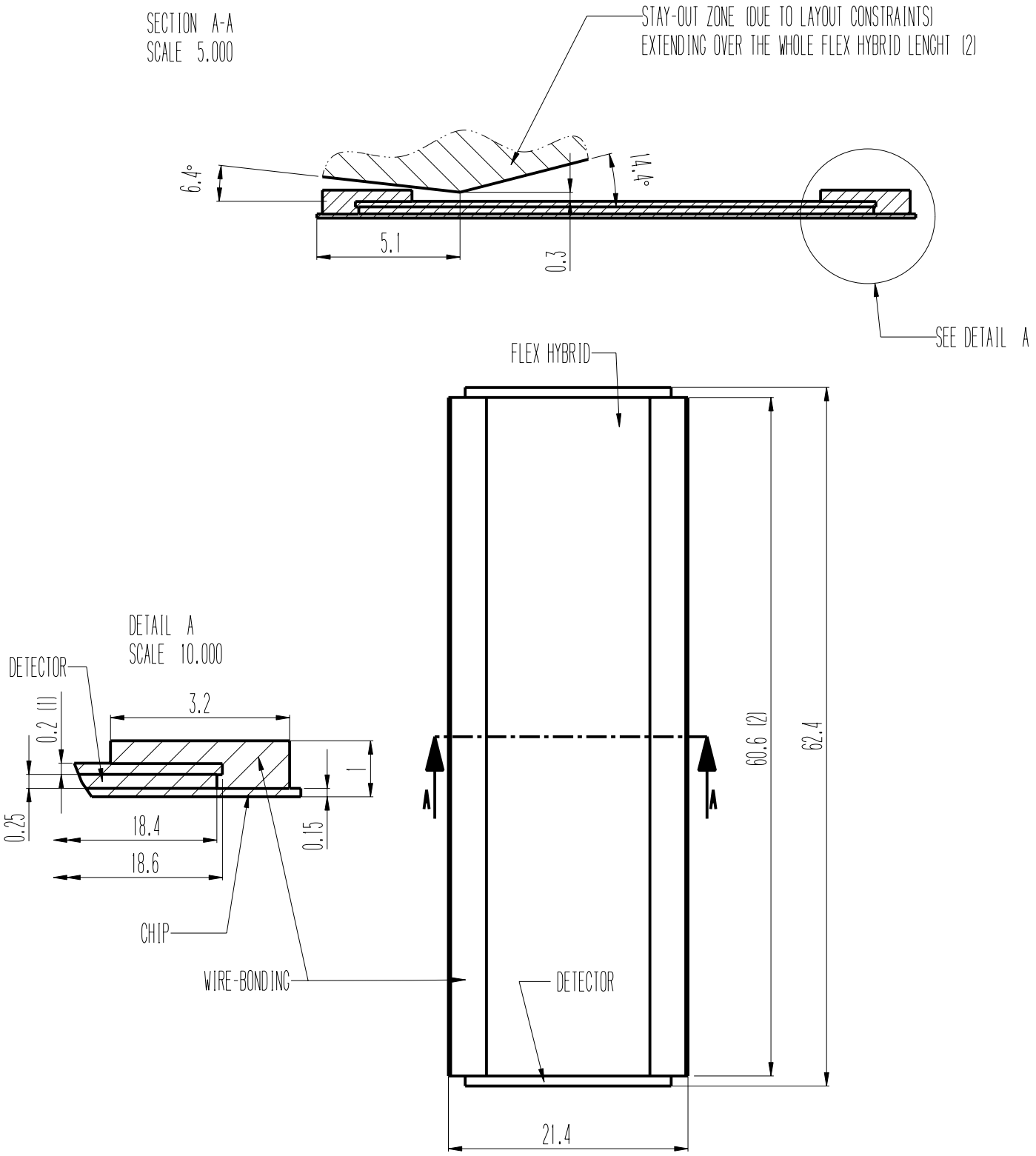

(1) INCLUDING GLUE LAYER

Designed	Checked	Date	Rev.	Degree of accuracy UNI 5307-63	Scale
Puppo R.	Ing. Olcese M.	13/5/99	0		2.000

INFN
ISTITUTO NAZIONALE DI FISICA NUCLEARE
SEZIONE DI GENOVA
Via Dodecaneso, 33 - 16143 Genova

Description: FLEX HYBRID MODULE ENVELOPE

Experiment	Group	Drawing N°
ATLAS	1	FLEX-MODULE-ENVELOPE