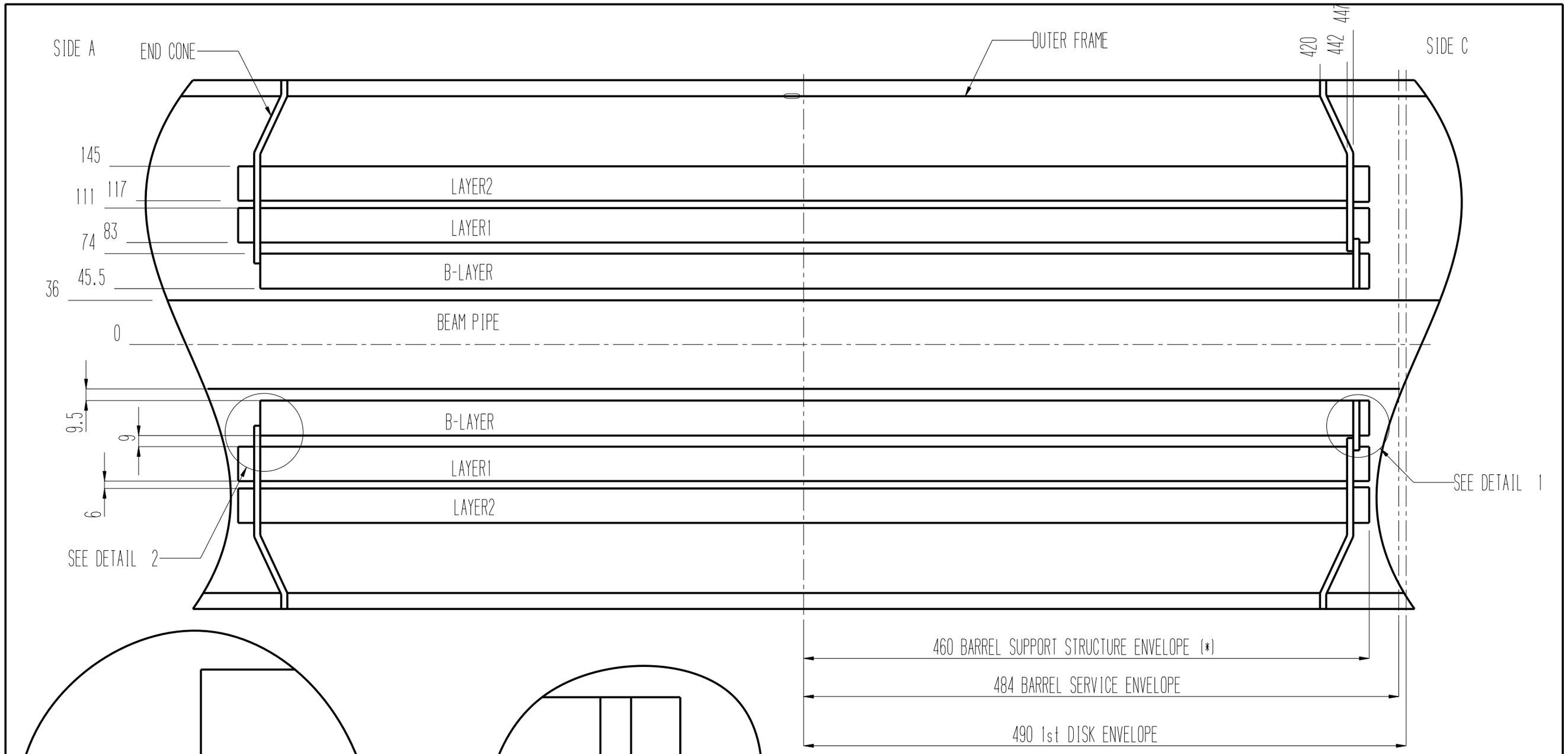

(*) INCLUDE SERVICE SUPPORT RINGS

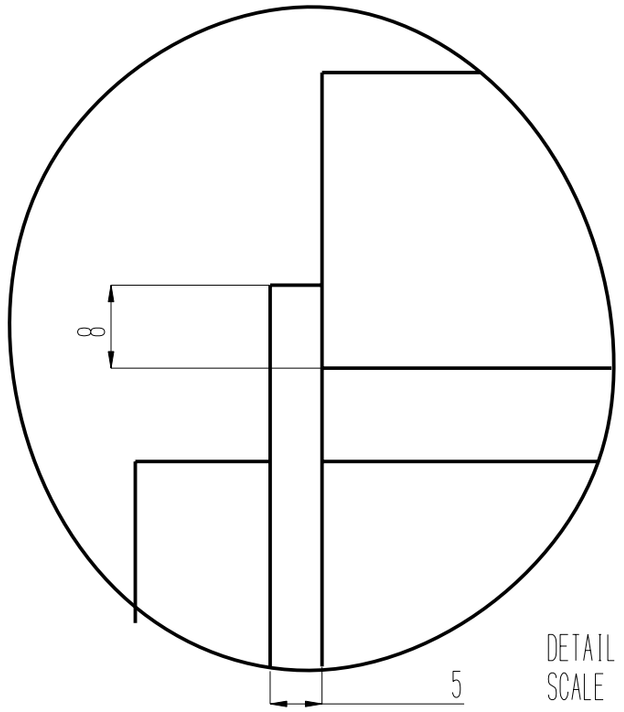

DETAIL 2
SCALE 1.500

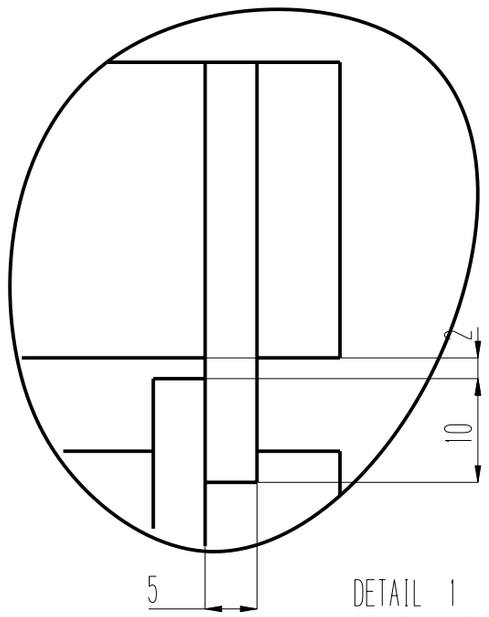

DETAIL 1
SCALE 1.500

Designed	Checked	Date	Rev.	Degree of accuracy UNI 5307-63	Scale	CDD/EDMS n°
Puppo R.	Ing. Cuneo S.	30/8/2001	4		0.300	

INFN
ISTITUTO NAZIONALE DI FISICA NUCLEARE
SEZIONE DI GENOVA
Via Dodecaneso, 33 - 16146 Genova

Description: PIXEL DETECTOR : BARREL ENVELOPES

Experiment	Group	Drawing N°
ATLAS	1	ATLAY0009